第10回神戸中央リトルシニア会長杯争奪1年生大会

H24.12／15日(土)・16日(日)・22日(祝)・23日(土)・24日(日)・H25.2／2(土)

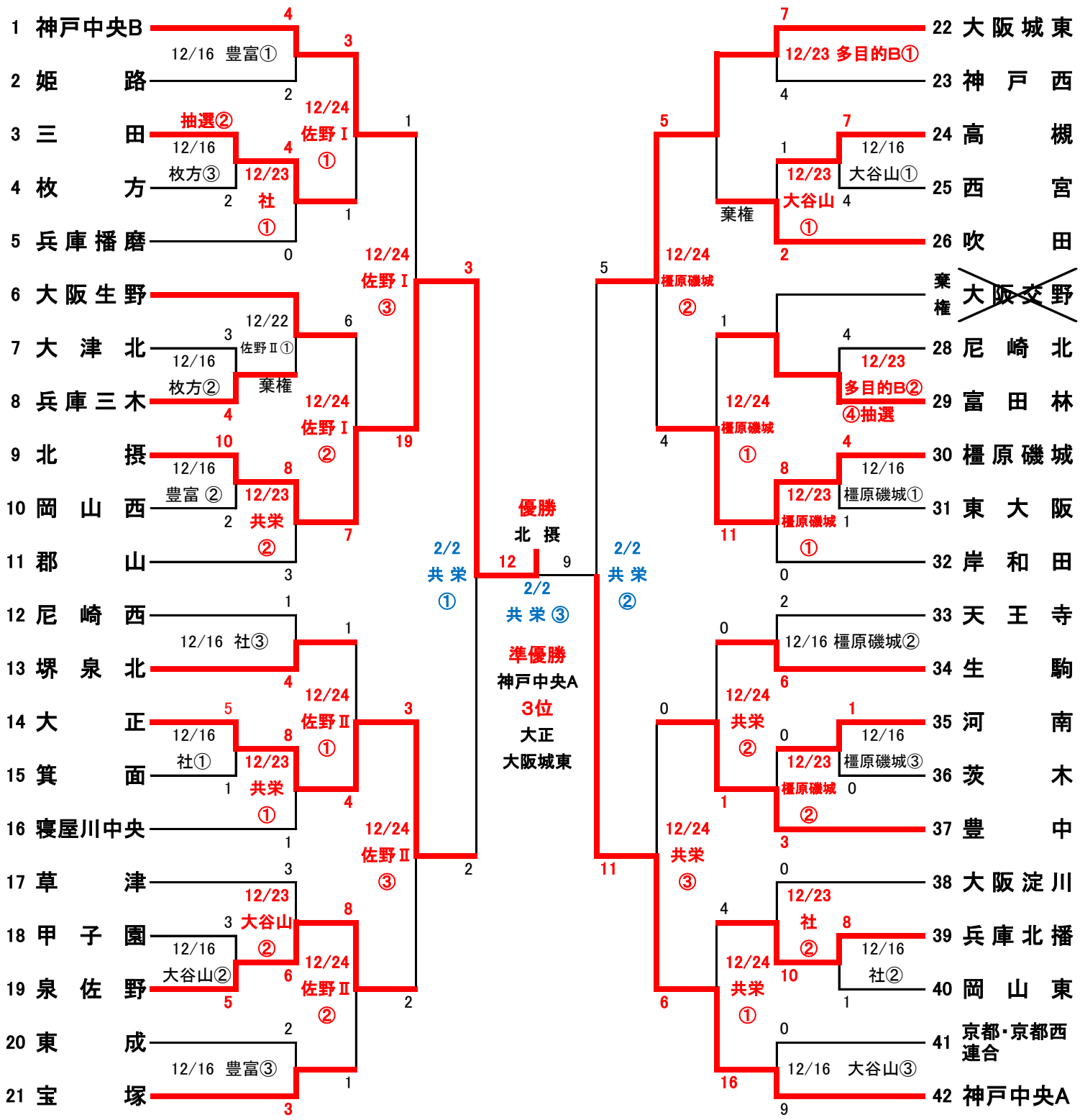

☆ベンチはトーナメント表の若い番号のチームが1塁側。
☆試合は2時間制(7回戦)、2時間を越えて新しいイニングに入らない。コールド5回7点差採用。(同点の時は抽選)
☆試合球は3球供出お願いします(メーカー不問)。
☆第1試合開始時間は全て9:00開始。(2試合、3試合にかかわらず)
☆会場 : 淡路佐野第一球場 & 第二球場・淡路佐野多目的G－A & 多目的G－B・
大谷山総合グランド・加東市社第二グランド・駒ヶ谷運動公園野球場・神港学園大池グランド・
橿原磯城シニア専用グランド・姫路市立豊富球場
枚方シニア専用グランド